Разрез 1-1

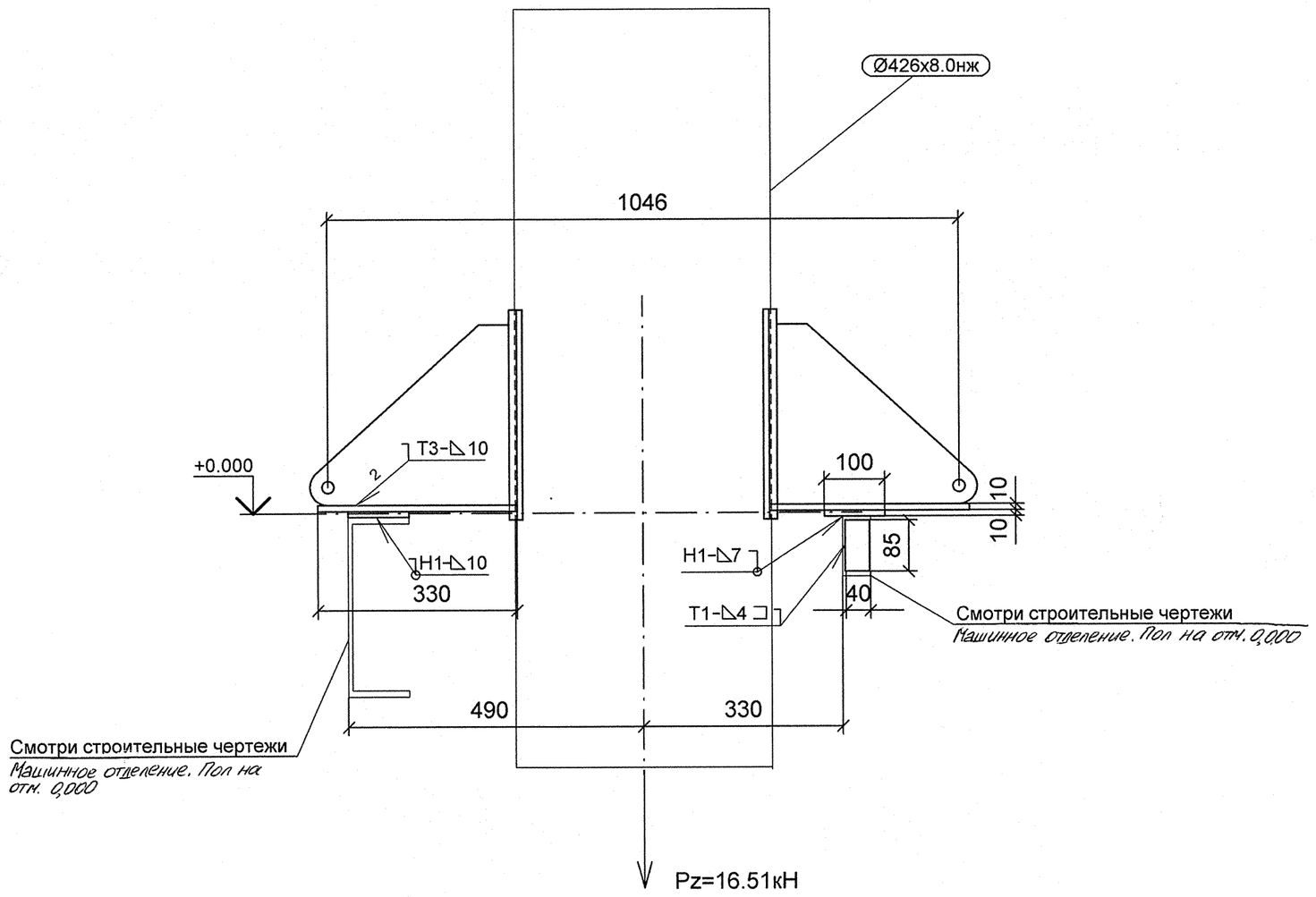

Деталь поз. 2

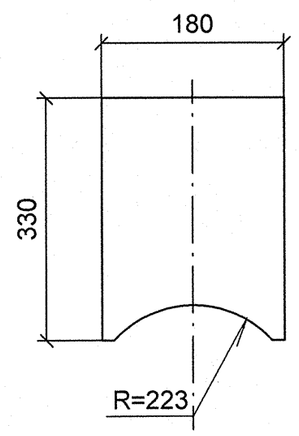

Спецификация деталей							
Поз.	Обозначение	Наименование	Кол	Материал	Масса, кг		Примечание
					ед.	общ.	
1	ГОСТ 19903-74	ЛИСТ Б-ПН-10х100х200	2	Ст3сп5 ГОСТ 14637-89	1.57	3.14	
2	По настоящему чертежу	ЛИСТ Б-ПН-10х330х180	2	Ст3сп5 ГОСТ 14637-89	4.66	9.33	
3	ГОСТ 19903-74	ЛИСТ Б-ПН-5х40х85	1	Ст3сп5 ГОСТ 14637-89	0.13	0.13	
4	22 ОСТ 34-10-734-93	ПЛАВНИК С НАКЛАДКОЙ 426 К	2	СБОРНЫЙ	11.70	23.40	
	ГОСТ 2246-70	ПРОВОЛОКА		СВ-08Г2С	-	-	
	ГОСТ 9467-75	ЭЛЕКТРОДЫ		УОНИИ 13/45	-	-	
					Итого:	36.00	

1 Привязку опоры смотри чертеж R4.ST10.3010.012.01.00.001 (R4.00202.1.0.12 лист 8).
2 Сварку производить по ГОСТ 5264-80.
3 Сварку опоры с трубопроводом производить по ОСТ 34-10-727-93.
4 Pz - максимальная нагрузка на опору.
5 Изготовить один комплект.

План расположения опоры

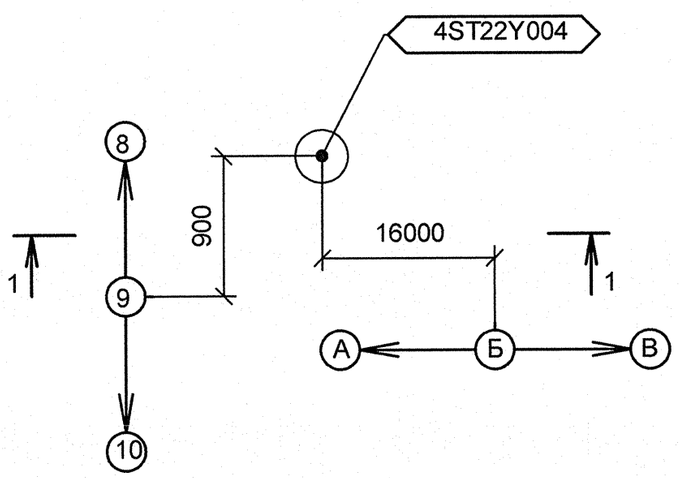

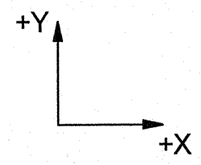

Изометрический вид

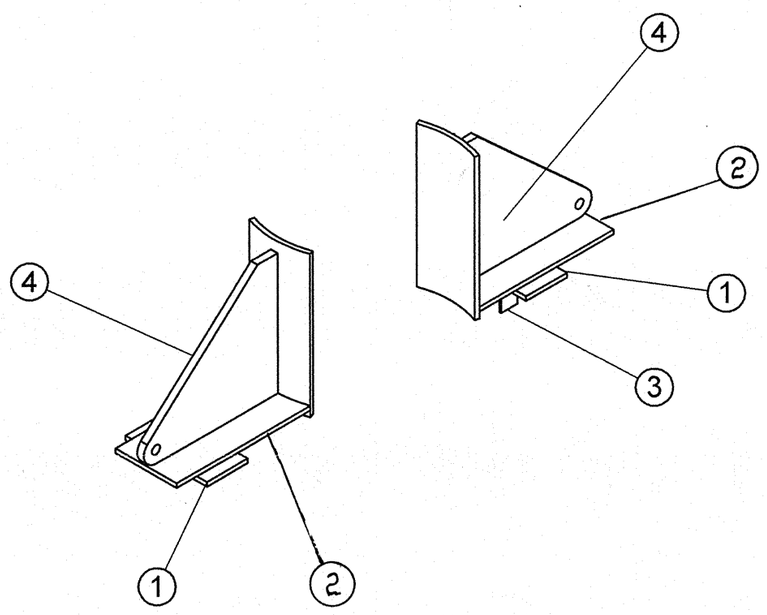

АРХИВНЫЙ ЭКЗЕМПЛЯР

Изм.	Кол.уч.	Лист	№ док.	Подпись	Дата
Инженер 3 к.		Мосенков			19.05
Пров. инж. 2 к.		Соколова			28.04
Нач.гр.		Морозова			28.04
Н.контр.		Краснояров			28.04

Инв. № подл. R4.00202.1.0.12
Лист 131

R4.ST10.3012.012.01.00.045

Ростовская АЭС Блок 4

Главный корпус
Машинное отделение (ДО, ЭЭТУ)
Трубопроводы замкнутого контура ОГЦ

Стадия	Лист	Листов
Р	1	1

Опора скользящая
4ST22Y004

ОАО "НИАЭП"
2012

Формат А2

Дополнительные подписи

Взам. инв. N

Подп. и дата 28.04.12

Инв. N подл. R4.00202.1.0.12